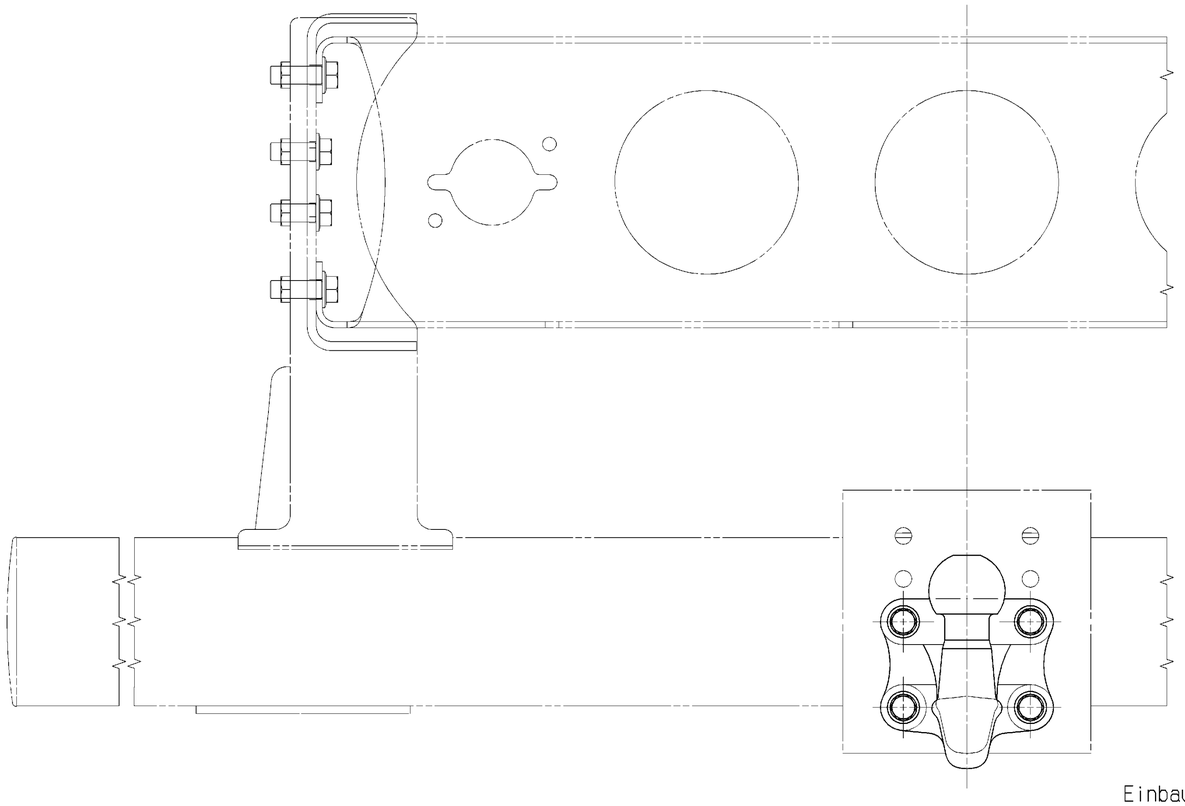

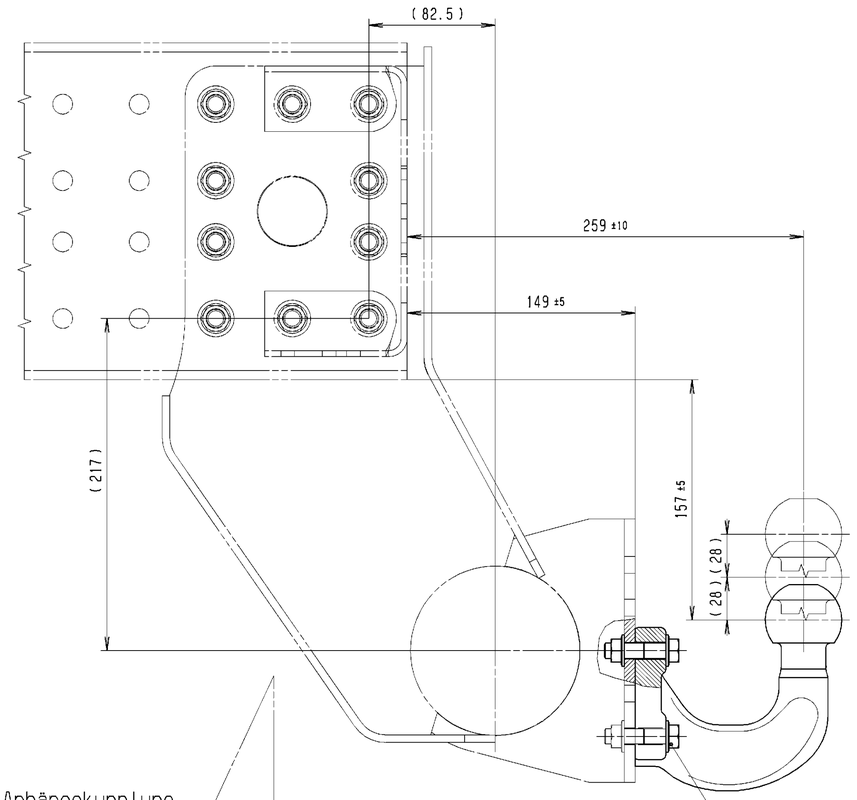

Einbau Kugelkopfkupplung mit Anhängekupplung
M1:5
(Schlussquerträger 100mm nach vorne verschoben)

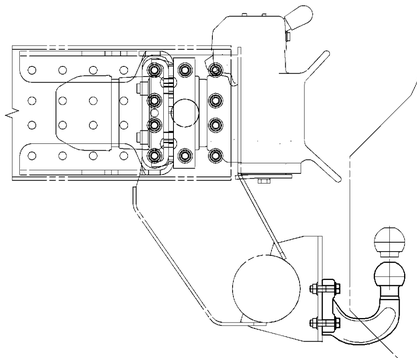

Freiraum nach DIN74058

M7.012-04 M10x40-10.9-MAN183-B1
M7.112-40 M10-10-MAN183-B1
M_A = 70Nm

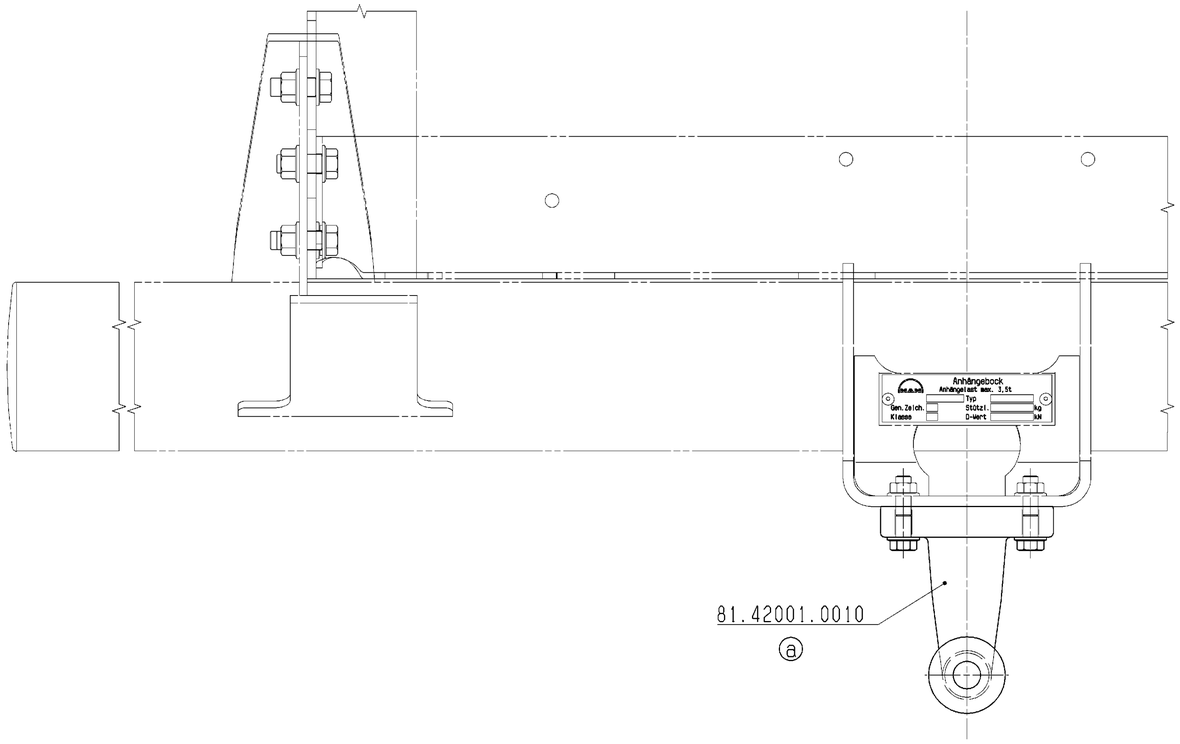

Montageanzugsmoment nach M3059

	Fahrzeug-gesamtgewicht	zul. Anhängelast	zul. Stützlast Anhänge-bock	zul. Stützlast Kupplungs-kugel	D-Wert Anhänge-bock	D-Wert Kupplungs-kugel
ⓐ	7,5to	3,5to	200kg	150kg	26,8kN	27,1kN
	8to					
	10to					
	12to					

Paßmaß	Abmaße	Zust.	Anzahl	Änd.-Nr.	Datum	Bearb.	Gesehen	Norm	(Beschreibung sh.Freigabeliste) Änderung	
									X	mit neuem Orig.
		a	2	81.73611.0	12.04	Jako.	—	—	—	Erstfreigabe

Vorgang (ankreuzen) | Mikro-film

Verw.: TGL

Freigabebed. f. Kaufteile n. MAN239 | Zeichn.-Ausf. n. M3056 | A1

Dok.-Pflicht u. Sicherheits-Kennz.: S nach M 3010

	Datum	Name
Berech.		
S-gepr.		
D-gepr.		
Allgemeintoleranzen und/od TL: 2004	CATIA	
Bearb.	26.03.	Jakobs
Gepr.		
Norm	20.01.05	SCHEI
Ko.-Abt.	LTL	KISS

Maßstab 1:2; 1:5 | Gewicht

Werkst./Halbz.
Rohteil-Nr.

Benennung
Einbau
Anhaengekupplung
Kupplungskugel

Oberflächenschutz:

MAN Nutzfahrzeuge Aktiengesellschaft Werk München

Sachnummer 81.42000.8166 | Blatt 01 Bl.

Entst. aus: | Ers. für:

ORIGINALMODELL IM VPM ABGELEGT

Im Originalmaßstab 200 mm

MAN-PROPRIETARY
Alle Rechte vorbehalten gemäß ISO 16016. Weitergabe und Verwertung des Inhaltes ohne schriftl. Zustimmung des Urhebers verboten.