Anbau F

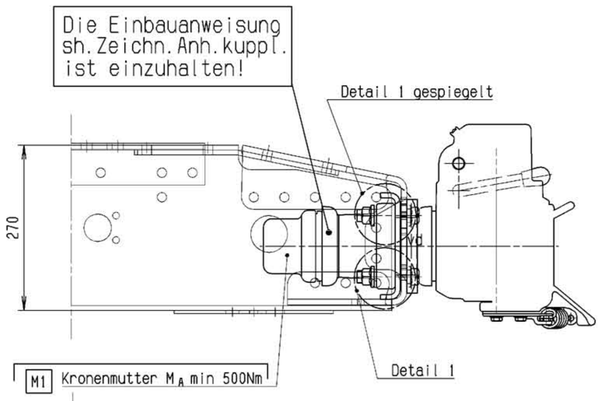

Detail 1

M:2,5

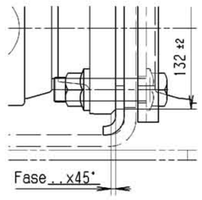

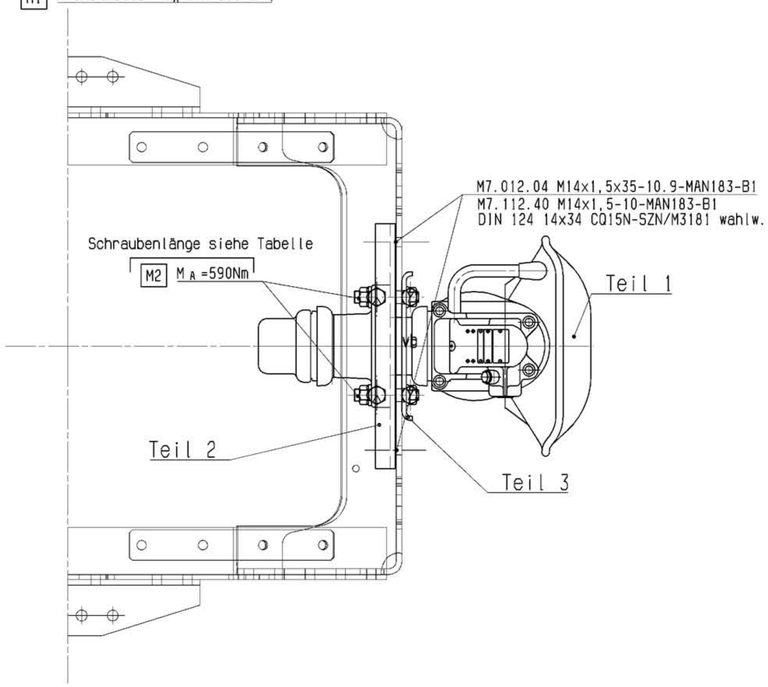

Einbau Anhängekupplung	Anbau	Hersteller Typ	Teil 1	Teil 2	Teil 3	Schrauben Länge	Bemerkung	Fzg.	D-Wert	Index
81.42000.8130	F	Rockinger 400G 150A Rockinger 400G 150B Ringfeder 4040 G150 A Ringfeder 4040 G150 B	81.42001.6160 81.42001.6161 sh.6160 81.42001.6198 81.42001.6199	81.42022.0020	81.42022.0013	75	Handhebel unten auch für ZAA Handhebel unten	Sattel	120kN	
81.42000.8131	F	Rockinger 263G 150	81.42001.6083	81.42022.0020	81.42022.0013	75	Schweiz	Sattel	120kN	af
81.42000.8132	F	Rockinger 500G 61A Ringfeder 5050 A Ringfeder 5055 A	81.42001.6186 81.42001.6201 81.42001.6202	81.42022.0020	81.42022.0013	85	für ZAA Anhängelast max.9,5t Stützlast max. 1t	Sattel	120kN	
81.42000.8133	F	Rockinger 42G 250	81.42001.6099	81.42022.0020	81.42022.0013	75	AHK. abklappbar	Sattel	120kN	

NICHT NÄHER BEZEICHNETE
Schrauben M7.015.01 M20x1,5x ☐-10.9-MAN183-PHR
Muttern DIN 74361 B20-10-MAN183-PHR

Bei Montage am Fahrzeug
DOKUMENTATIONS-PFLICHT

Anzugsdrehmoment M1 und M2

Passmaß Fit size	Abmaße Deviations	Zust. Revis.	Anzahl Quant.	Änd.-Nr. Revis.no.	Datum Date	Bearb. Drawn	Gesehen Seen	Norm Stand.	
	af	1		81.76807.0	03.10	Hepn.	—	—	—

Beschr. sh. Freigabeliste
Specification acc. to list of release
Änderung/Revision
X mit neuen/with new Orig.
Erstfreigabe/1st release
Vorgang/Procedure (Ankreuzen/Mark)

Verw./Used on: TGA/TGS/TGX

Freigabebed. f. Kaufteile n. MAN239
Releasecond. for purch. parts acc. to MAN239

Zeichn.-Ausf. n. M3056
Techn. drawing acc. to M3056: A1

Kennzeichnung n./Identification acc. to: M3010: D S

	Datum/Date	Name/Name
Berech./Calc.		
S-gepr./Check		
D-gepr./Check		
Bearb./Drawn	19.04.	Fr.
Geprüft/Check		
Norm/Stand.	12.04.10	P.Rud
Ko.-Abt./Div.	ECES	SCHWB

Maßstab/Scale 1:5 1:2,5
Gewicht/Weight
Werkst./Halbz. Material
Rohteil-Nr./Blank no.

Allgemeintoleranzen und/od TL:
Gen. tolerances and/or tech. delivery cond.:
2003 CATIA

Benennung/Title
INSTALLATION TRAILER COUPLING
TAB ANHAENGERKUPPLUNG-EINBAU
TIEFKUPPELSYSTEM

Oberflächenschutz/Surface protection

MAN Nutzfahrzeuge Aktiengesellschaft Werk München

Sachnummer/Identification no. 81.42000.8152
Blatt/Sheet 03 04
Entst. aus/Source:
Ers. für/Replaces:

All rights reserved acc. to ISO 16016
Alle Rechte vorbehalten gemäß ISO 16016. Weitergabe und Verwertung des Inhaltes ohne schriftl. Zustimmung des Urhebers verboten.

In Originalmaßstab/Full scale 200 mm